Geschenkbox "Winterstädtchen"

Scraphexe
Anke Heim
72141 Walddorfhäslach
info@scraphexe.de
www.scraphexe.de

1

2

himmel-blau	flüster-weiß	kraft

3

4

Stempelsets:
Weihnachten daheim
Winterwunder
Cheers to the Year

Material:
Farbkarton flüsterweiß, kraft, himmelblau, schwarz
Besonderes Designerpapier Winterfreuden
Metallic-Folienpapier champagner
Stempelfarbe himmelblau, schiefergrau, Archivtinte schwarz
Strukturpaste
Mehrzweck-Flüssigkleber
Mini Stampin' Dimensionals
Miniklebepunkte
Miniaturholzschlitten
Dekofigur
Minitannenbaum

Werkzeug:
Papierschneider inkl. Falzklinge
Big Shot
Prägeform Leise rieselt
Thinlits Formen Winterstädtchen
Thinlits Formen Festtagsdesign
Thinlits Formen Weihnachtslaterne
Framelits Formen Beeindruckende Buchstaben
Stanze Kreis 1/2"
Schere, Falzbein
Künstlerspachtel

Anleitung:
Die Grundbox und den Deckel gem. dem Schneid- und Falzplan sowie der Anleitung auf Seite 3 erstellen.

Einen Bogen flüsterweiß A4 mit Schneeflocken in schiefergrau und himmelblau bestempeln - mit 1. und 2. Abdruck erzielt man verschiedene Farbnuancen. Diesen Bogen anschließend zuschneiden in je 2 Stücke 9,5 cm x 20 cm und 9,5 cm x 10 cm.

Für die Gestaltung des Boxinneren folgende Zuschnitte fertigen: 9,8 cm x 20,3 cm zuschneiden und die rechte Hälfte mit Schneeflocken prägen, 9,8 x 10,3 zuschneiden und ebenfalls mit Schneeflocken prägen. Einen Zuschnitt von 10,3 x 20,2 cm für den Boden der Box fertigen. Für die vordere Klappe benötigt man einen Zuschnitt von 20 cm x 9,5 cm. Ein Einsteckkärtchen von 8,5 cm x 10 cm zuschneiden.
An der Rückwand der Box wird eine Stadtsilhouette gestanzt. Dazu ein Stück flüsterweiß von 9,8 cm x 20,3 cm zuschneiden.

Den halbseitig geprägten Zuschnitt oben links mit dem Weihnachtsschlitten in schiefergrau bestempeln und die Zuschnitte für Boden und "Wände" aufkleben.

Schwierigkeitsgrad:

leicht — mittel — schwer

Geschenkbox "Winterstädtchen"

Scraphexe
Anke Heim
72141 Walddorfhäslach
info@scraphexe.de
www.scraphexe.de

5

6

Den Zuschnitt für die Klappe nun bearbeiten. Dazu eine Schablone von den Tannen aus den Thinlits Formen Festtagsdesign stanzen und mit schiefergrau und himmelblau auf der linken Seite mit Schwämmen wischen, dass ein kleines Wäldchen entsteht. In Himmelblau kleine Sternchen stempeln (Abb. 8) und auf die Klappe kleben.

Einen Streifen flüsterweiß von 2,2 cm x ca. 11 cm schneiden. Im rechten Bereich den Text mit schwarz stempeln und an den Enden Fähnchen schneiden. Diesen Streifen übers Falzbein ziehen, dass das Fähnchen Schwung bekommt. Über die Tannen kleben.

Für die "Rückwand" das Winterstädtchen stanzen. Dazu die Silhouetten auf dem Papier anordnen und Stanzen (Abb. 5). Die Verbindungen mit einem Cuttermesser schneiden. Anschließend mit Abstand an die Rückseite der Box kleben, die Seiten jedoch direkt ankleben, dass ein "sanfter" Übergang entsteht und seitlich keine Lücke.

Nun für die Straßenlaterne die Stange 2 mal stanzen und zusammenkleben. Über dem Sockel zerschneiden und diesen Sockel senkrecht einschneiden und den anderen Teil der Stange einschieben. Von den Laternen 4 Stück ausstanzen und jeweils mittig falzen. Die Laternen zusammenkleben und auf das Stangenende kleben (Stange in die Laterne schieben).

Das Einsteckkärtchen oben mittig mit einem Text in schwarz bestempeln. eine weiße Tanne direkt aufkleben, dass sie am linken Rand angeschnitten ist. Kleine Sternchen aus Champagnerfolie aufkleben.

Für die Einstecktasche 2 Tannen in flüsterweiß stanzen. Eine rechts angeschnitten direkt aufkleben, die zweite etwas versetzt mit Abstand aufkleben. Ein Fähnchen von 2 cm x 7 cm schneiden, bestempeln und aufkleben (Abb. 4).

Nun die Figuren und Boxen in die Box kleben. Wichtig ist zu beachten, dass die Box zu schließen geht - vgl. Abb. 7. Strukturpaste als Schnee stellenweise auftragen und in die noch feuchte Masse kleine Sternchen aus Champagnerfolie legen.

Abschließend den Aufleger für den Deckel fertigen. Dazu ein Stück flüsterweiß von 9 cm x 19 cm zuschneiden. In schiefergrau und himmelblau mit der Tannenschablone einen Hintergrund gestalten und kleine Sternchen in schiefergrau aufstempeln. Den Schriftzug "Frohe" mit Framelits ausstanzen.

Den Zuschnitt auf ein Stück Metallic-Folienpapier 9,5 cm x 19,5 cm kleben. Danach die Innenstücke vom R und O einkleben. Die Buchstaben selbst mit Abstand aufsetzen und kleine Sterne aus Champagnerfolie verteilen. Mit Miniklebepunkten den Schriftzug Weihnachten (mit Schneidplotter gefertigt) aufkleben.

himmel-blau	flüster-weiß	kraft

7

8

9

Schneid- und Falzplan Grundbox

Grundbox
2 Bogen Farbkarton kraft in 30,5 cm x 30,5 cm gemäß der beiden folgenden Skizzen vorbereiten. Die grauen Flächen werden weggeschnitten, die orangefarbenen Flächen kennzeichnen Klebeflächen.
Wenn die Teile zugeschnitten und gefalzt sind, wird das linke Teil unter das rechte Teil (Mittelstück) geklebt.
Anschließend werden die Dreiecke zur Tasche geklebt.Zum Fertigstellen der Grundbox wird die rechte obere Ecke auf das rechte mittlere Stück (orangefarbener Pfeil im Bild) geklebt, so dass eine "Wand" über Eck entsteht.

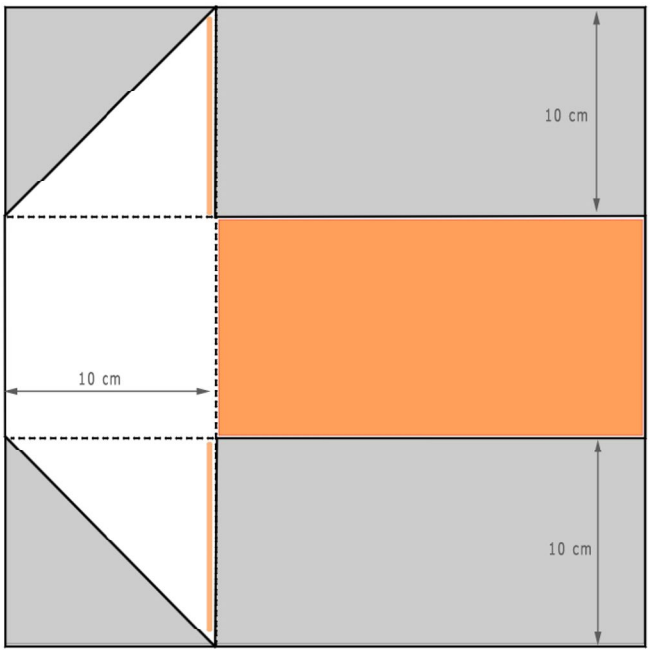

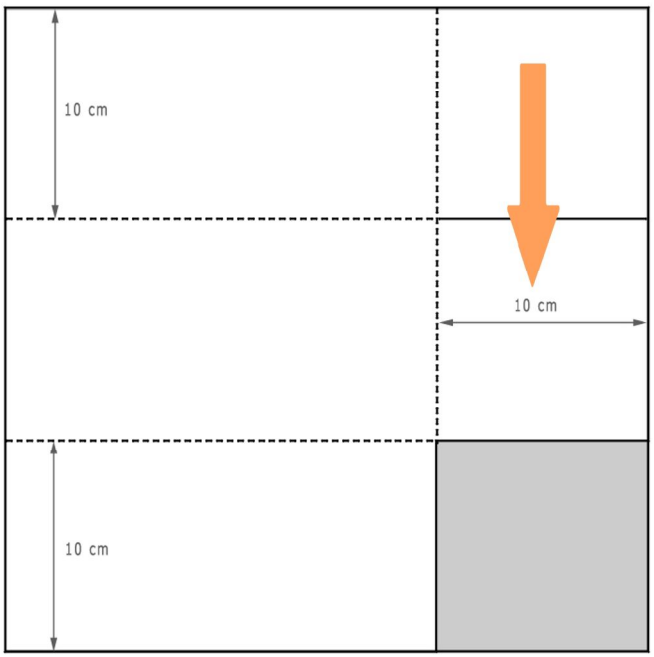

Deckel für Grundbox
Aus Farbkarton himmelblau einen Zuschnitt von 16,5 cm x 26,5 cm fertigen und diesen ringsum bei 2,9 cm falzen. Klebelaschen wie im unten stehenden Bild einschneiden und den Deckel zusammen kleben.

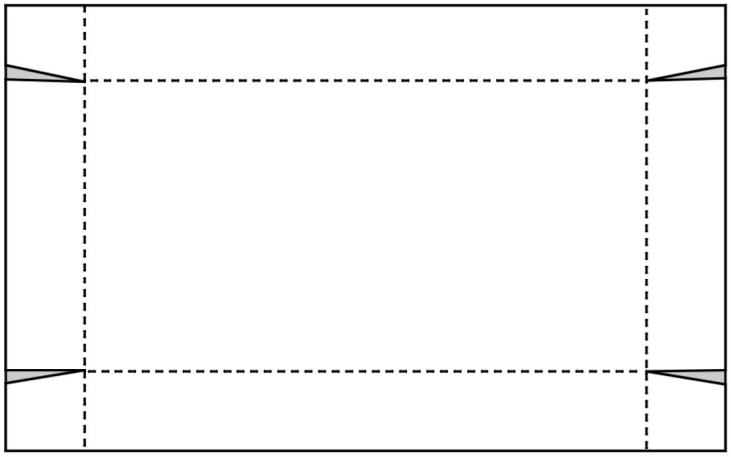

Schneid- und Falzplan Innenschachteln

Mini-Pizzabox
Zuschnitt für die kleine Pizzabox ist 7 x 12,5 cm aus Designerpapier Winterfreuden. Gem. nebenstehendem Schneid- und Falzplan vorbereiten. Die Ecken der Einstecklaschen abrunden und anschließend die Box zusammenkleben.

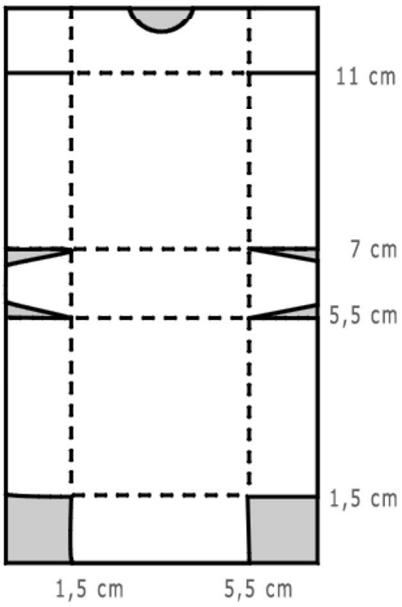
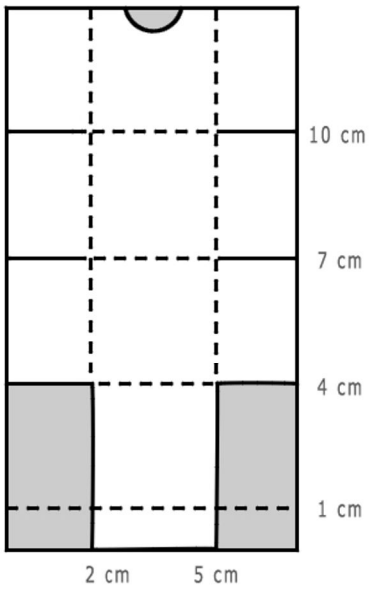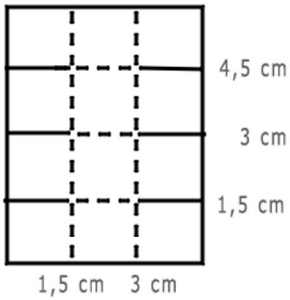
Würfelbox und Miniwürfel
Auf dem Schlitten werden zwei Würfel platziert. Der größere Würfel lässt sich öffnen, der Miniwürfel ist nur Deko.
Für die Würfelbox aus Designpapier Winterfreuden ein Stück von 7 x 13 cm zuschneiden und gem. nebenstehender Skizze falzen und schneiden. die Ecken der Einstecklasche abrunden. Die Box zusammenkleben.
Der Zuschnitt Designpapier für den Miniwürfel ist 4,5 x 6 cm. Auch hier nach der Skizze falzen und einischneiden. Zu einem Würfel zusammenkleben.